brembo	PINZA FLOTTANTE	PF 2x28 D
		22.5930.69

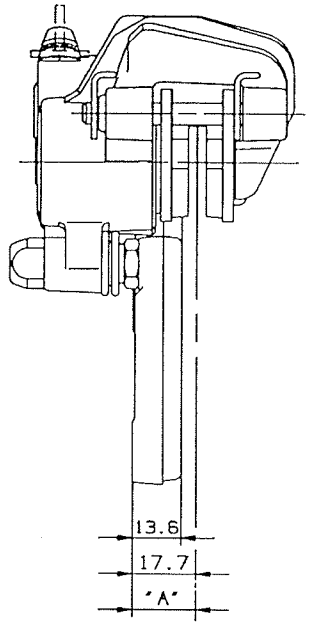

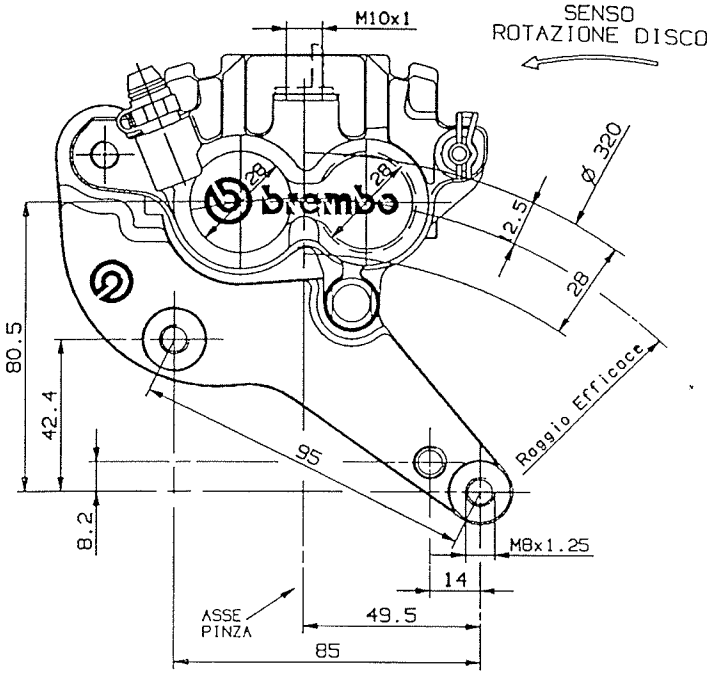

DESCRIZIONE

Pinza flottante 2 pistoni, costituita da un corpo scorrevole su un supporto.
Le pastiglie sono supportate da un perno ed un supporto.
Materiale costruzione: Lega di Alluminio.
Fluido di azionamento: liquido freni DOT4.

N.B.: Il disegno mostra la pinza sinistra. Montaggio dietro la forcella.

FORMA E DIMENSIONE PASTIGLIE

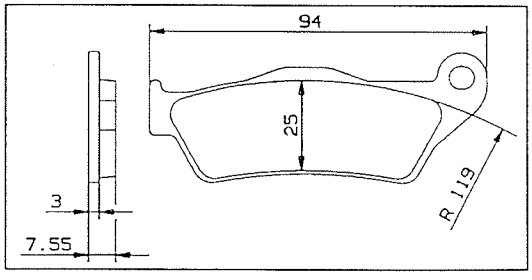

CARATTERISTICHE TECNICHE

Numero e diametro pistoni:	2	28 mm
Pressione MAX di funzionamento:		70 bar
A) Posizione disco (TOLLERANZE):		±0.4 mm
Diametro disco utilizzabile:		320 mm

Superficie media materiale d'attrito (1 pastiglia):	16.7 cm²
Massa (con pastiglie non sinterizzate):	0.812 kg

CONFIGURAZIONI

COD. PINZA / CARATT.	MATERIALE ATTRITO	COLORE CORPO	COLORE SUPPORTO	LATO MONT.	SPESS. DISCHI UTILIZZABILI	VOL. LIQUIDO PER USURA PASTIGLIE
22.5930.69	FERODO I/D 450	NATURALE	NATURALE	SX	4.0 mm	11.7 cm³

RICAMBI DISPONIBILI

COD. PINZA / RICAMBI	PASTIGLIE	PERNO/ COPIGLIA	TAPPO SPURGO	PARAPOLVERE	MOLLA/ LAMIERINO	CUFFIE
22.5930.69	107.5269.11	122.5089.29	105.3387.60	105.1502.20	120.4683.20	122.4746.14

Informazioni indicative soggette a variazioni.
Per ulteriori informazioni contattare Servizio Tecnico.

DATA ULTIMO AGGIORNAMENTO: 01/04/2003