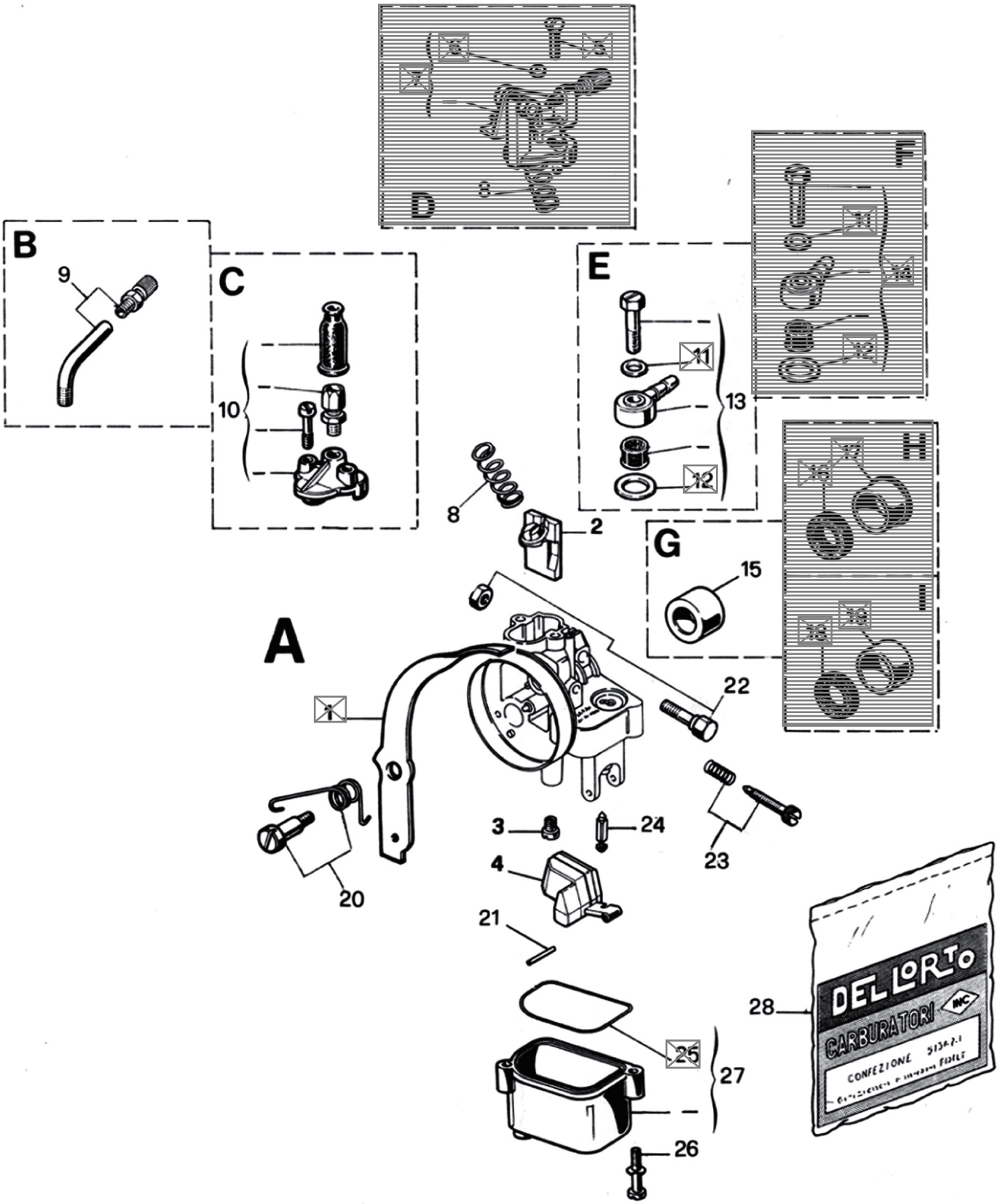
A
B
C
D
E
F
G
H
I
1
2
3
4
5
6
7
8
9
10
11
12
13
14
15
16
17
18
19
20
21
22
23
24
25
26
27
28
DELLORTO
CARBURATORI
CONFEZIONE

CATALOGO RICAMBI CARBURATORI

DELLORTO

MOTOVEICOLI

Casa: PIAGGIO
Veicolo: CIAOPXF.L.

Regolazione: 02035

N°	Codice	Descrizione	Qta
0	02035	SHA 12 12	1
2	0740506 64	VALVOLA GAS	1
3	0148648 02	GETTO	1
4	0742001 80	GALLEGGIANTE	1
8	0741300 61	MOLLA	1
9	5304000 78	KIT TUBETTO	1
10	5303500 78	KIT COPERCHIO	1
13	5304200 78	KIT PIPETTA	1
15	0741700 62	RIDUZIONE ISOLANTE	1
20	5304600 78	KIT PERNO VALVOLA ARIA	1
21	0456000 22	PERNO	1
22	5304800 78	KIT VITE SERR. MANICOTTO	1
23	5303000 78	KIT VITE REG. VALV. GAS	1
24	0283800 05	SPILLO CHIUS. BENZ.	1
26	1183700 36	VITE	2
27	1350300 96	VASCHETTA	1
28	5254000 77	BUSTA GUARNIZIONI	1