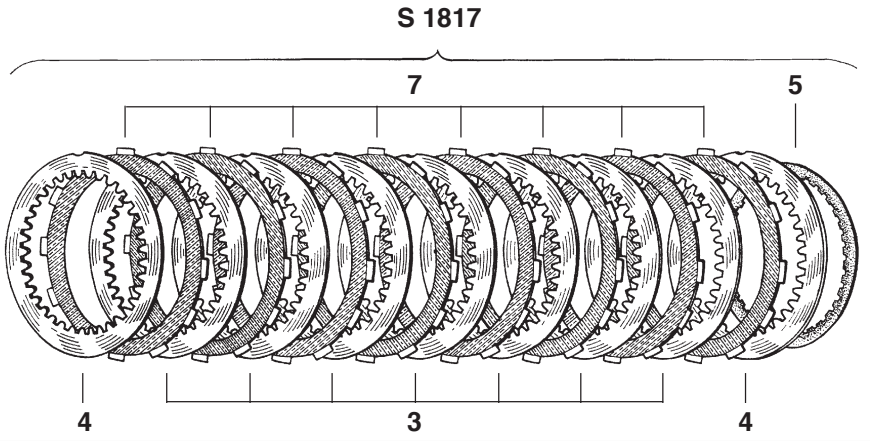

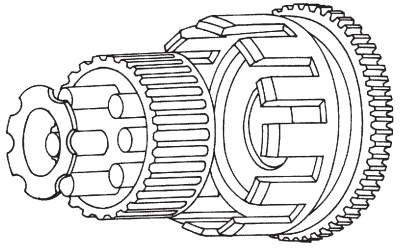

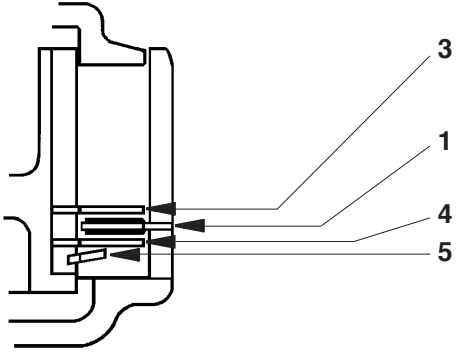

MODIFICA
S 1817
a secco
spess. 36,2 mm
(molla esclusa)

UP-GRADE KIT
to work dry
36,2 mm thick
(spring not included)

Serie composta da:
8 dischi sinterizzati **(7)**
7 disco acciaio **(3)**
2 dischi acciaio diverso spessore **(4)**
1 molla modulazione carico **(5)**