code DH02 - Ducati Hypermotard '07/'12

brake side - lato freno

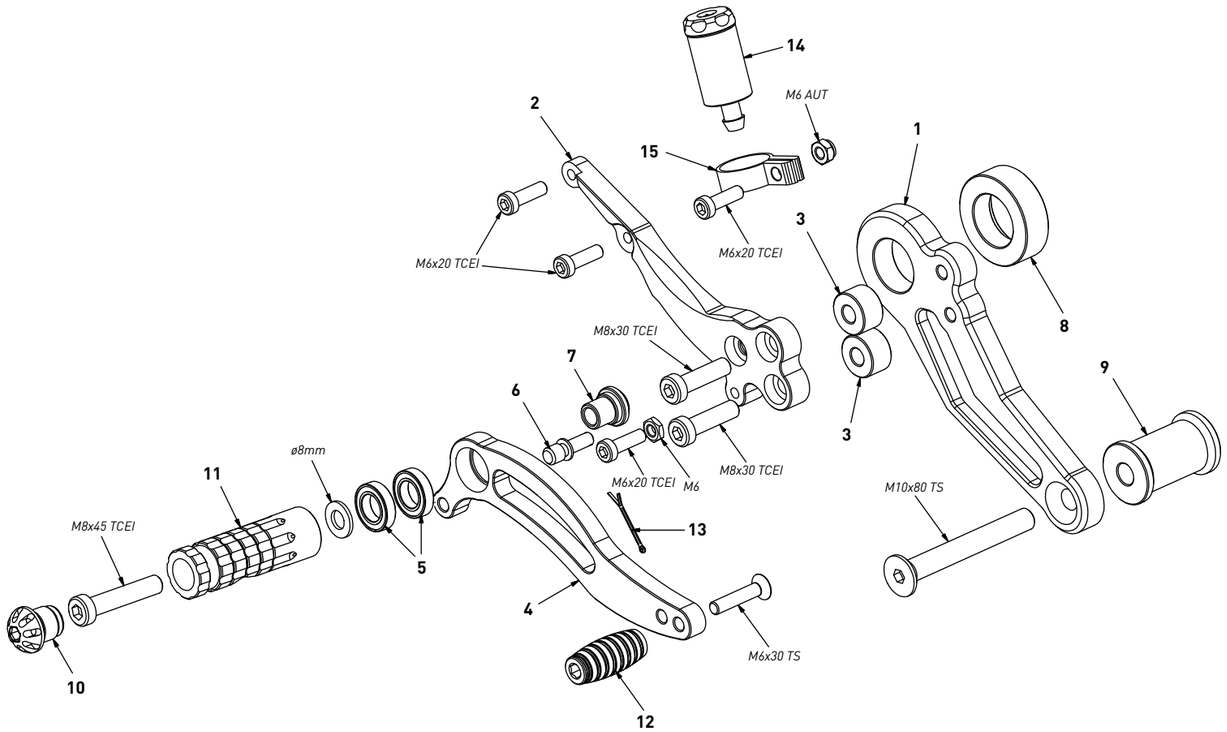

code DH02 - brake side - lato freno			
n°	description - descrizione	code	
1	*back plate - arretratore*	*AR_082*	
2	*plate - piastra*	*PS_002T*	
3	*12mm spacer - spessore 12mm*	*SP_009*	
4	*brake lever - leva freno*	*FN_004*	
5	*bearing - cuscinetto*	*CS_002*	
6	*brake pin - perno freno*	*PF_002*	
7	*bush - boccola*	*BC_002*	
8	*14mm bush - boccola 14mm*	*SP_005*	
9	*46mm spacer - spessore 46mm*	*SP_012*	
10	*cap - tappo*	*PG00_BK*	
11	*footpeg - poggiapiede*	*PG03*	
12	*frontpeg - puntalino*	*PU_001*	
13	*forelock - coppiglia*	*FN_001*	
14	*oil tank - serbatoio olio*	*0040_BK*	
15	*tank bracket - supporto*	*00S4*	

code DH02 - Ducati Hypermotard '07/'12

gear side - lato cambio

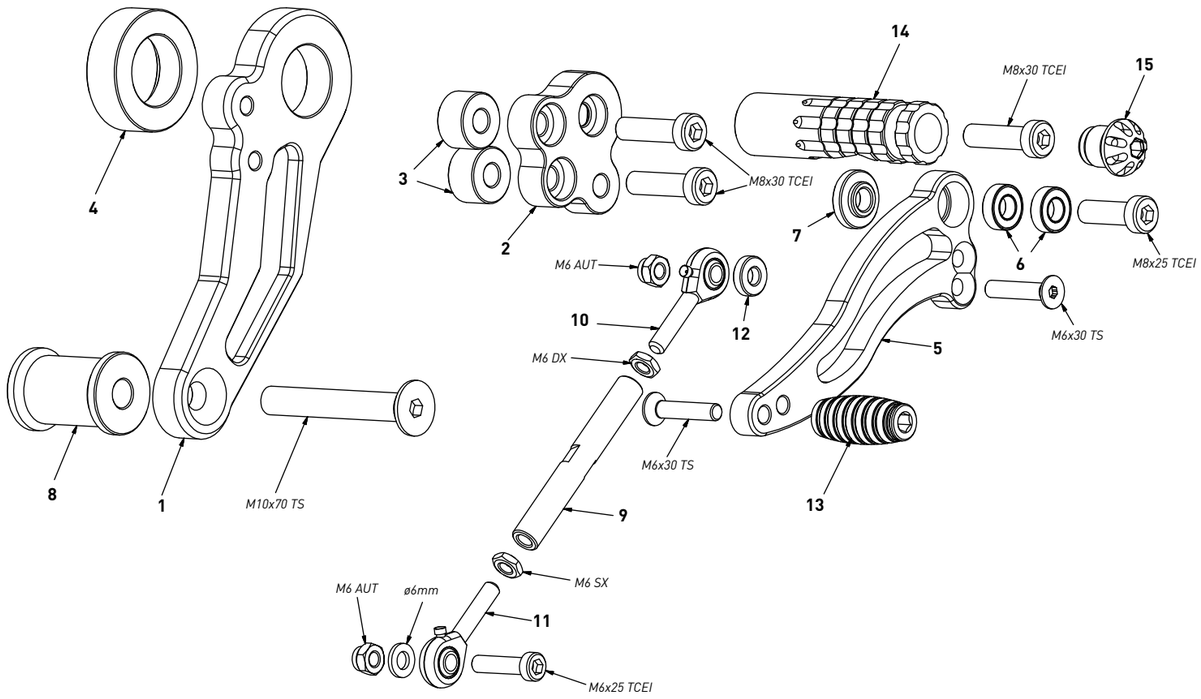

code DH02 - gear side - lato cambio			
n°	description - descrizione	code	
1	*back plate - arretratore*	*AR_081*	
2	*plate - piastra*	*PS_001T*	
3	*12mm spacer - spessore 12mm*	*SP_009*	
4	*14mm spacer - spessore 14mm*	*SP_005*	
5	*gear lever - leva cambio*	*LC_001R*	
6	*bearing - cuscinetto*	*CS_001*	
7	*bush - boccola*	*BC_001*	
8	*43mm spacer - spessore 43mm*	*SP_013*	
9	*gear rod - asta cambio*	*R021_94*	
10	*RH uniball - uniball DX*	*RH01_DX*	
11	*LH uniball - uniball SX*	*RH01_SX*	
12	*4mm spacer - spessore 4mm*	*SP_004*	
13	*frontpeg - puntalino*	*PU_001*	
14	*footpeg - poggiapiede*	*PG04*	
15	*cap - tappo*	*PG00_BK*	