code S004 - Suzuki GSX-R600/750 '06/'10

brake side - lato freno

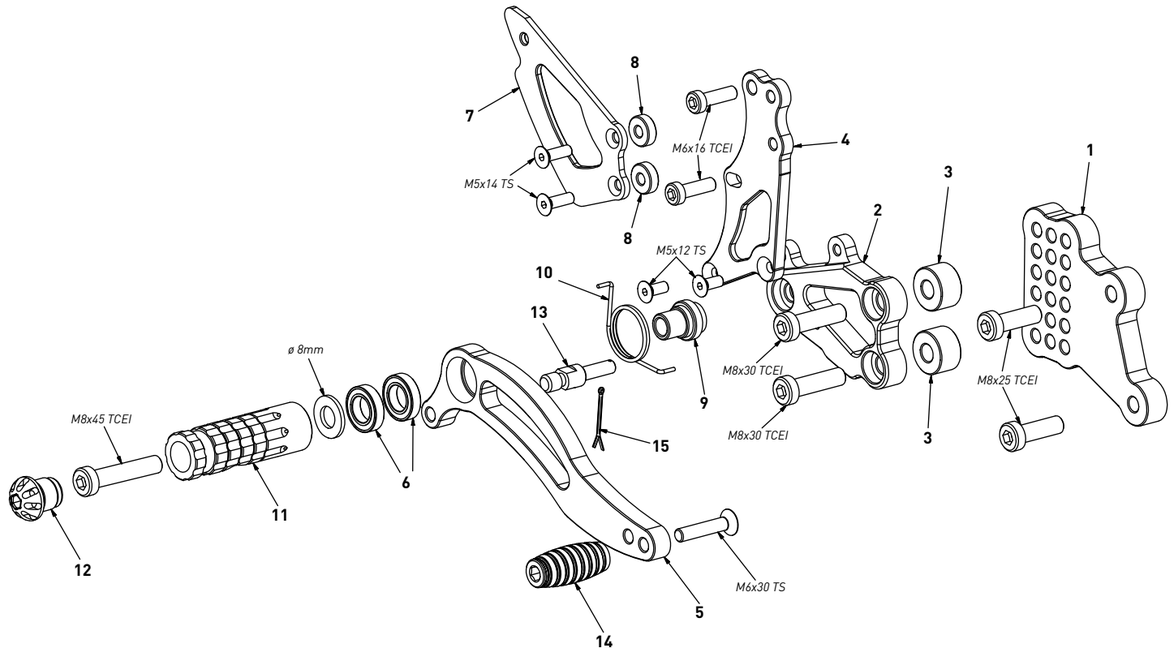

code S004 - brake side - lato freno			
n°	description - descrizione	code	
1	*back plate - arretratore*	*AR_078*	
2	*plate - piastra*	*PS_016T*	
3	*12mm spacer - spessore 12mm*	*SP_009*	
4	*pump support - portapompa*	*PP_007*	
5	*brake lever - leva freno*	*FN_002*	
6	*bearing - cuscinetto*	*CS002*	
7	*heelplate - battitacco*	*BT_002*	
8	*5mm spacer - spessore 5mm*	*SP_001*	
9	*bush - boccola*	*BC_002*	
10	*spring - molla*	*MO_002*	
11	*footpeg - poggiapiede*	*PG03*	
12	*cap - tappo*	*PG00_BK*	
13	*brake pin - perno freno*	*PF_003*	
14	*frontpeg - puntalino*	*PU_001*	
15	*forelock - coppiglia*	*FN_001*	

code S004 - Suzuki GSX-R600/750 '06/'10

gear side - lato cambio

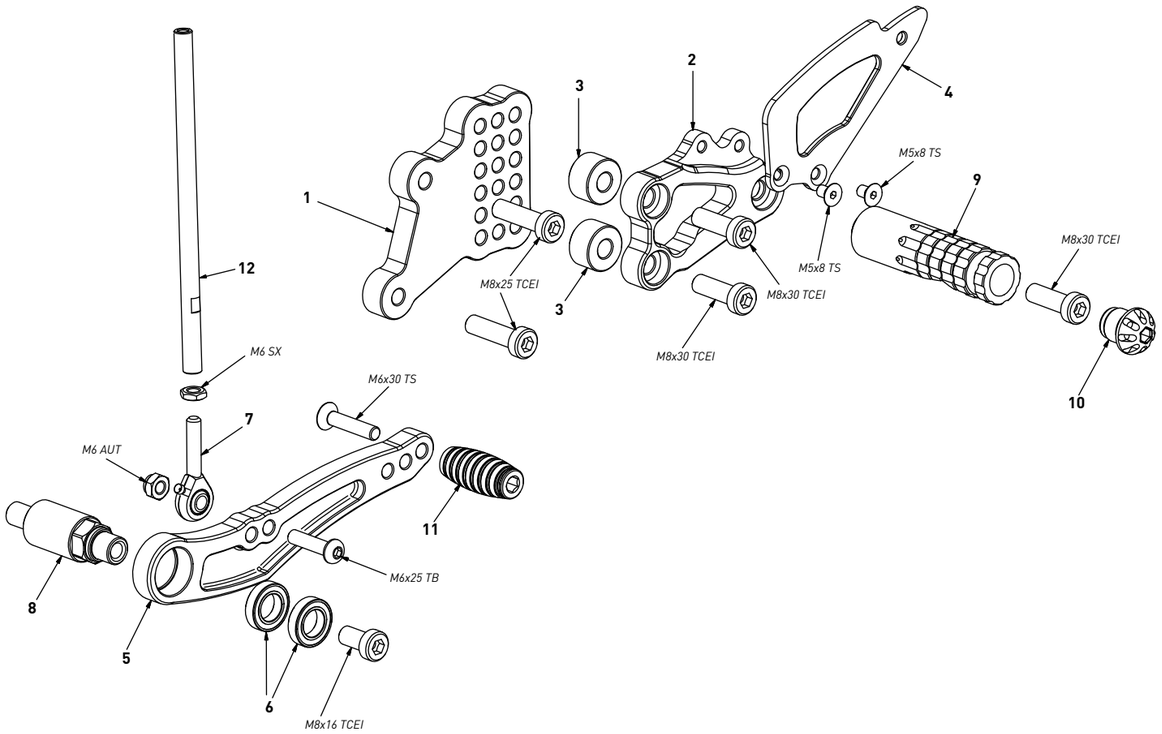

code S004 - gear side - lato cambio			
n°	description - descrizione	code	
1	*back plate - arretratore*	*AR_077*	
2	*plate - piastra*	*PS_017T*	
3	*12mm spacer - spessore 12mm*	*SP_009*	
4	*heelplate - battitacco*	*BT_002*	
5	*gear lever - leva cambio*	*LC_013*	
6	*bearing - cuscinetto*	*CS002*	
7	*LH uniball - uniball SX*	*RH01_SX*	
8	*spacer - distanziale*	*DC_010*	
9	*footpeg - poggiapiede*	*PG04*	
10	*cap - tappo*	*PG00_BK*	
11	*frontpeg - puntalino*	*PU_001*	
12	*gear rod - asta cambio*	*R021_194*	