code TH03R Triumph Daytona 675 Quickshifter (reverse shifting) ’13/’17

brake side - lato freno

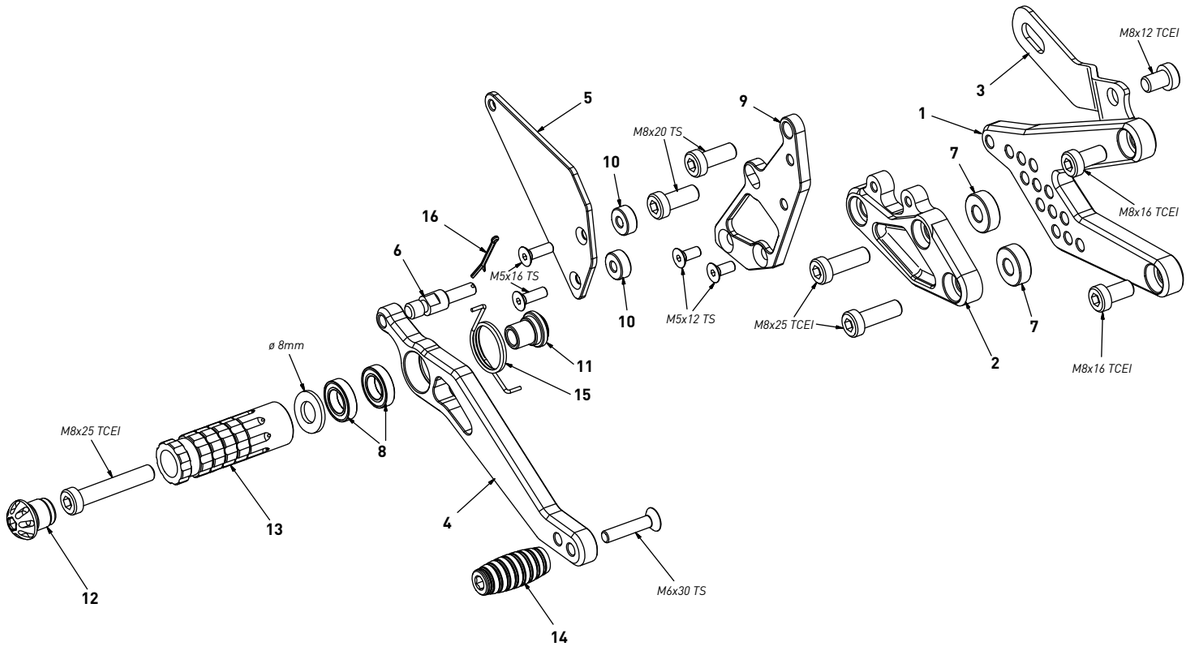

code TH03R - brake side - lato freno			
n°	description - descrizione	code	
1	*back plate - arretratore*	*AR_072*	
2	*plate - piastra*	*PS_022T*	
3	*exhaust bracket - staffa scarico*	*SS_004*	
4	*brake lever - leva freno*	*FN_005*	
5	*heelplate - battitacco*	*BT_009*	
6	*gear pin - perno freno*	*PF_001*	
7	*7mm spacer - spessore 7mm*	*SP_006*	
8	*bearing - cuscinetto*	*CS002*	
9	*pump support - portapompa*	*PP_017*	
10	*6mm spacer - spessore 6mm*	*SP_002*	
11	*bush - boccola*	*BC_002*	
12	*cap - tappo*	*PG00_BK*	
13	*footpeg - poggiapiede*	*PG03*	
14	*frontpeg - puntalino*	*PU_001*	
15	*spring - molla*	*MO_002*	
16	*forelock - coppiglia*	*FN_001*	

code TH03R Triumph Daytona 675 Quickshifter (reverse shifting) ’13/’17

gear side - lato cambio

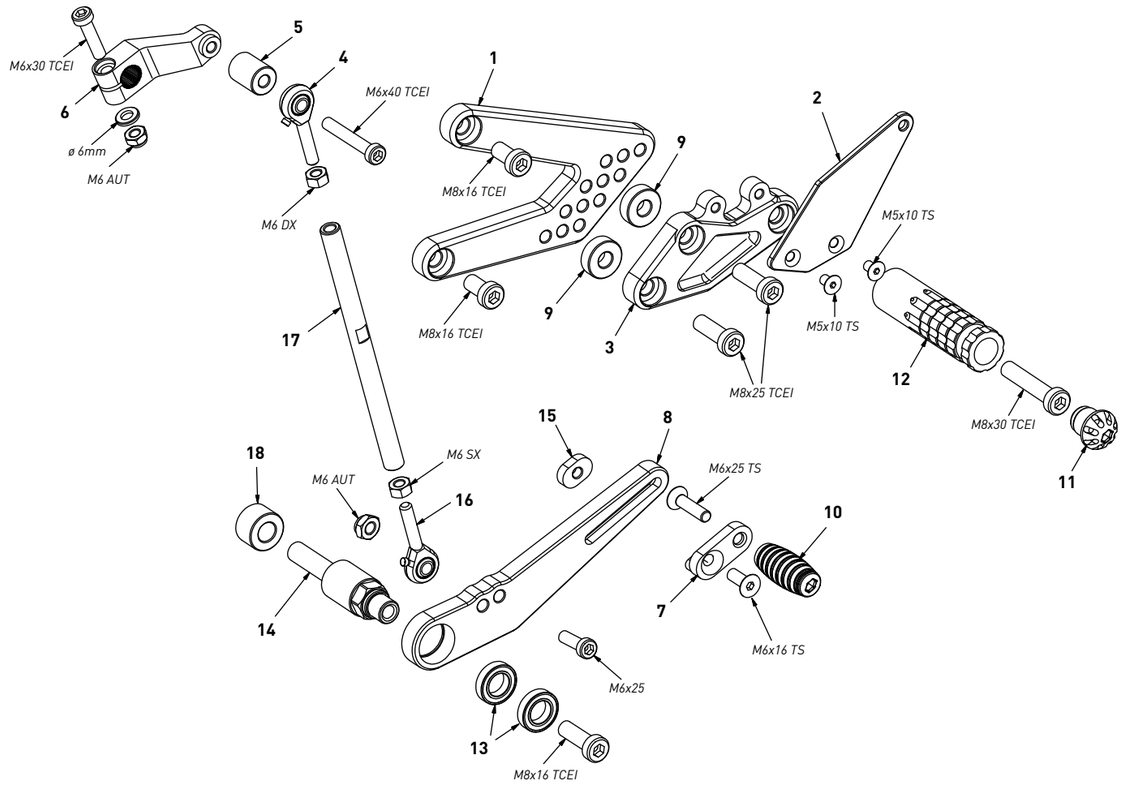

code TH03R - gear side - lato cambio			
n°	description - descrizione	code	
1	*back plate - arretratore*	*AR_071*	
2	*heelplate - battitacco*	*BT_010*	
3	*plate - piastra*	*PS_023T*	
4	*RH uniball - uniball DX*	*RH01_DX*	
5	*spacer - distanziale*	*DC_017*	
6	*gear selector - selettore*	*SC_002*	
7	*sliding plate - piasta scorrevole*	*PU_004*	
8	*gear lever - leva cambio*	*LC_010*	
9	*7mm spacer - spessore 7mm*	*SP_006*	
10	*frontpeg - puntalino*	*PU_001*	
11	*cap - tappo*	*PG00_BK*	
12	*footpeg - poggiapiede*	*PG04*	
13	*bearing - cuscinetto*	*CS002*	
14	*spacer - distanziale*	*DC_025*	
15	*anchor - tassello*	*PU_005*	
16	*LH uniball - uniball SX*	*RH01_SX*	
17	*gear rod - asta cambio*	*R021_145*	
18	*13mm spacer - spessore 13mm*	*SP_021*	