code DH01 - Ducati Hypermotard '07/'12 - Multistrada '03/'09

brake side - lato freno

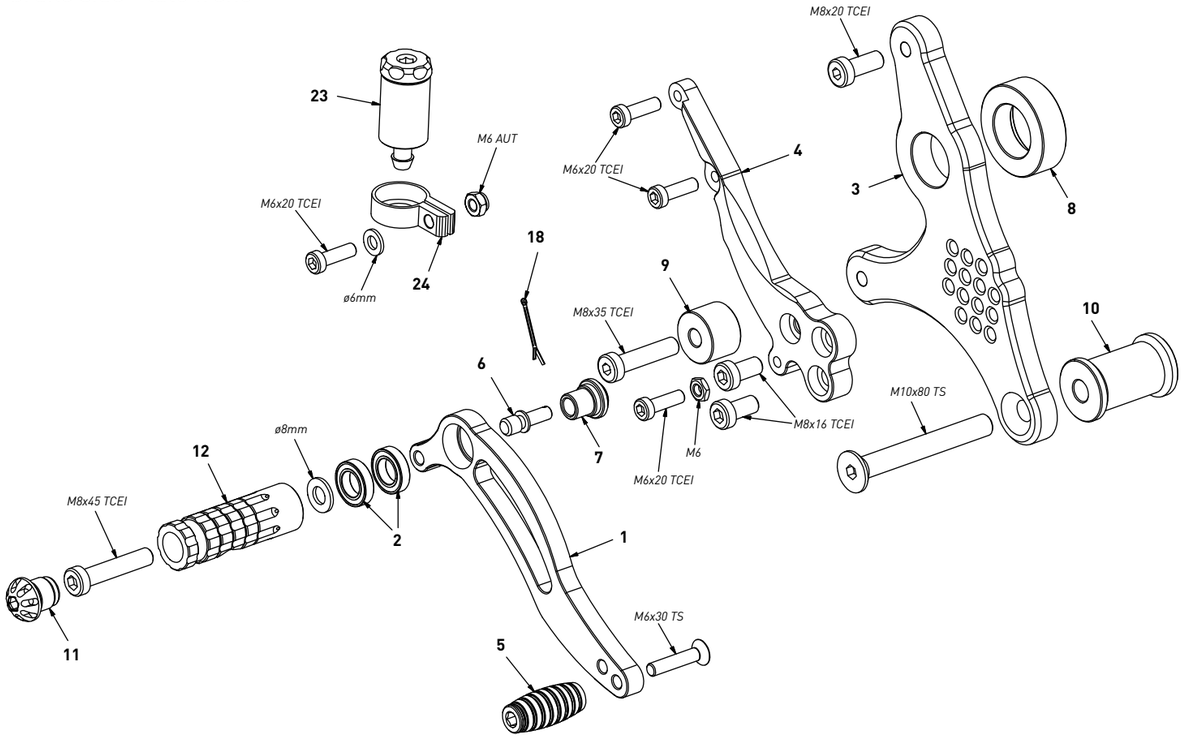

All spare parts include the relative screws for fixing.
It is possible to buy the footboard screws kit code KVIT_DH01, price 5,00 €

Tutti i ricambi comprendono le relative viti per il fissaggio.
E' possibile acquistare il kit viti pedana con il codice KVIT_DH01, prezzo 5,00€

The footrests with code PG03/PG04 include the cap, code PG00_BK, which can also be purchased separately.

I poggiapiedi con codice PG03/PG04 comprendono il tappo codice PG00_BK che si può anche acquistare separatamente

The brake / gear levers include the bearings, code CS001/CS002/CS003 which can also be purchased separately.

Le leve freno/cambio comprendono i cuscinetti codice CS001/CS002/CS003 che si possono anche acquistare separatamente

all the prices are for a single unit

tutti i prezzi sono per una singola parte

all the prices are without VAT

tutti i prezzi sono senza IVA

code DH01 - brake side - lato freno			
n°	description - descrizione	code	price (€)
1	brake lever - leva freno	FN_004	€ 54,00
2	bearing - cuscinetto	CS_002	€ 11,00
3	back plate - arretratore	AR_002	€ 64,00
4	plate - piastra	PS_002T	€ 62,00
5	frontpeg - puntalino	PU_001	€ 13,00
6	brake pin - perno freno	PF_002	€ 15,00
7	bush - boccola	BC_002	€ 13,00
8	14mm bush - boccola 14mm	SP_005	€ 20,00
9	17mm spacer - spessore 17mm	SP_011	€ 9,00
10	46mm spacer - spessore 46mm	SP_012	€ 16,00
11	cap - tappo	PG00_BK	€ 10,00
12	footpeg - poggiapiede	PG03	€ 27,00
13	forelock - coppiglia	FN_001	€ 4,00
14	oil tank - serbatoio olio	0040_BK	€ 50,00
15	tank bracket - supporto	00S4	€ 22,00

code DH01 - Ducati Hypermotard '07/'12 - Multistrada '03/'09

gear side - lato cambio

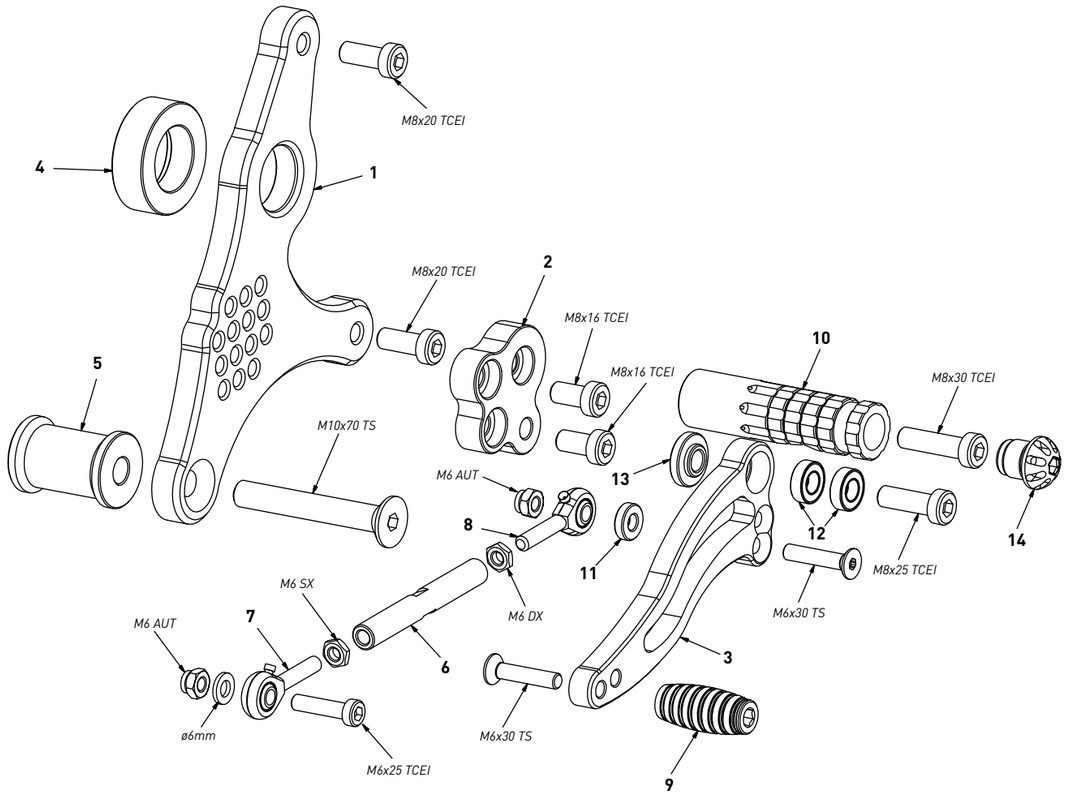

All spare parts include the relative screws for fixing.
It is possible to buy the footboard screws kit code KVIT_DH01, price 5,00 €

Tutti i ricambi comprendono le relative viti per il fissaggio.
E' possibile acquistare il kit viti pedana con il codice KVIT_DH01, prezzo 5,00€

The footrests with code PG03/PG04 include the cap, code PG00_BK, which can also be purchased separately.

I poggiapiedi con codice PG03/PG04 comprendono il tappo codice PG00_BK che si può anche acquistare separatamente

The brake / gear levers include the bearings, code CS001/CS002/CS003 which can also be purchased separately.

Le leve freno/cambio comprendono i cuscinetti codice CS001/CS002/CS003 che si possono anche acquistare separatamente

all the prices are for a single unit

tutti i prezzi sono per una singola parte

all the prices are without VAT

tutti i prezzi sono senza IVA

code DH01 - gear side - lato cambio			
n°	description - descrizione	code	price (€)
1	back plate - arretratore	AR_001	€ 64,00
2	plate - piastra	PS_001T	€ 48,00
3	gear lever - leva cambio	LC_001R	€ 54,00
4	14mm spacer - spessore 14mm	SP_005	€ 20,00
5	43mm spacer - spessore 43mm	SP_013	€ 16,00
6	gear rod - asta cambio	R021_76	€ 22,00
7	LH uniball - uniball SX	RH01_SX	€ 16,00
8	RH uniball - uniball DX	RH01_DX	€ 16,00
9	frontpeg - puntalino	PU_001	€ 13,00
10	footpeg - poggiapiede	PG04	€ 27,00
11	4mm spacer - spessore 4mm	SP_004	€ 4,00
12	bearing - cuscinetto	CS_001	€ 11,00
13	bush - boccola	BC_001	€ 13,00
14	cap - tappo	PG00_BK	€ 10,00